AQUATEL

| COMPTEURS | EAU | GAZ | ENERGIE THERMIQUE |

MJ-LFC
MJ-LFCI

COMPTEUR D'EAU FROIDE
JETS MULTIPLES
ROULEAUX PROTEGES

Compteur de vitesse à jets multiples cadran noyé. Lecture directe, protégée. Les rouleaux chiffrés se trouvent dans une capsule scéllée et remplie de glycérine.

Dans sa version MJLFCi, le compteur peut être équipé d'un émetteur d'impulsions.

Avantages et Caractéristiques :

- Totalisateur hermétique équipé d'un dispositif anti-buée.
- Lecture facile : les rouleaux chiffrés sont placés dans une capsule transparente, scellée et remplie de glycérine afin de garantir la lisibilité de la mesure dans le temps.
- Entraînement du dispositif indicateur par transmission mécanique (pas de décrochage magnétique) et d'un dispositif de compensation des pressions.
- Prestation métrologique en conformité avec les normes :
  - C.E.E. : EN 14154
  - M.I.D. : 2004/22/EC (MI-001)
- Le compteur peut être placé sur une conduite verticale (prestations métrologique R40 / Classe A)
- Disponible en version cadran sec à entraînement magnétique pour une utilisation avec de l'eau déminéralisée / osmosée.

CARACTERISTIQUES TECHNIQUES								
Diamètre nominal	**Dn**	**mm**	**15**	**20**	**25**	**32**	**40**	**50**
Débit nominal	**Qn**	**m³/h**	**1,5**	**2,5**	**3,5**	**5**	**10**	**15**
Température	**T**	**°c**	30°c					
Débit permanent	Q_3	m³/h	2,5	4	6,3	10	16	25
Débit maximum	Q_4	m³/h	3,125	5	7,87	12,5	20	31,25
Débit de transition	Q_2	l/h	50	80	126	200	320	500
Débit minimum	Q_1	l/h	31,25	50	78,75	125	200	312,5
Débit de démarrage	Q_d	l/h	8	10	19	19	40	40
Ratio	Q_3/Q_1	-	80	80	80	80	80	80
Maximum affiché	-	-	99999	99999	99999	99999	99999	99999
Pression maximum	Pmax	bar	16	16	16	16	16	16
Position de fonctionnement	-	-	H	H	H	H	H	H
Valeurs impulsions possibles	i	L /imp	0,25 - 0,5 - 1 2,5 - 5 -10 25 - 50 -100 250 - 500 - 100					
Caractéristiques de l'émetteur	-	-	Tension max : 24 V Intensité max : 0,2 A Longueur câble : 2 M Reed normalement ouvert					
Dimensions	L-longueur	mm	170	190	260	260	300	300
	W-largeur	mm	96	96	100	100	136	136
	H-hauteur	mm	105	105	120	120	130	140
Poids	Pds	kg	1,500	1,550	2,750	2,800	5,100	7,400

Encombrement

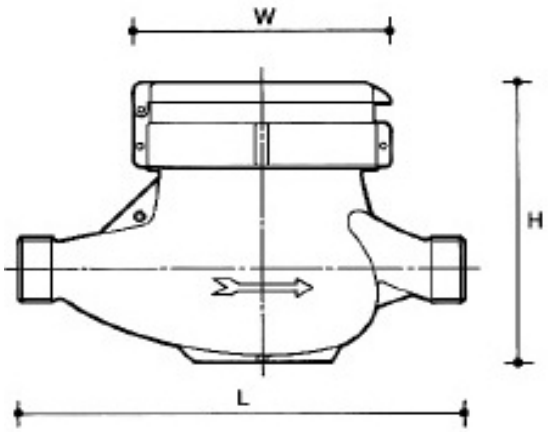

Diagramme de perte de charge

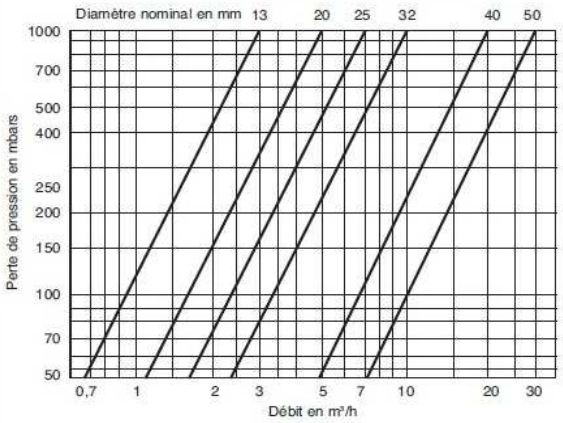

Courbe métrologique

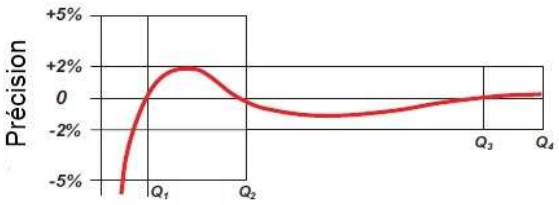

AQUATEL
| COMPTEURS | EAU | GAZ | ENERGIE THERMIQUE |
13, RUE PONT LÉOPOLD - B-4800 VERVIERS
TEL 087 34 08 30 – FAX 087 34 08 13
Email : aquatel@aquatel.be - Web : www.aquatel.be