HDPE-100

buizen
tuyaux
pipes

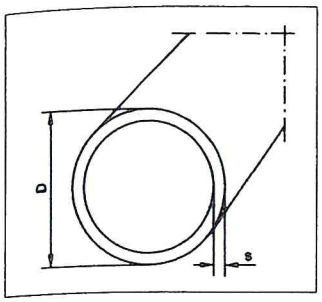

DRUKBUIS — **RECHTE LENGTEN** — **zwart**
TUYAUX DE PRESSION — **LONGUEURS DROITES** — **noir**
PRESSURE PIPE — **STRAIGHT LENGTHS** — **black**

L = 6 m, andere lengten op aanvraag.
Volgens prEN 13244.
Buizen voor water- en gastransport met attest: op aanvraag

L = 6 m, autres longeurs sur demande.
Selon prEN 13244.
Tuyaux pour transport d'eau et de gaz, avec certificat: sur demande.

L = 6 m, other lengths on request.
According prEN 13244.
Pipes for water- and gastransport, with certificate: on request.

	SDR 33 PN 3.2			SDR 26 PN 6.3			SDR 17 PN 10			SDR 11 PN 16			SDR 7.4 PN 25		
D	s	KG/M	€/M	s	KG/M	€/M	s	KG/M	€/M	s	KG/PM	€/M	s	KG/M	€/M
20										*2.5	0.14	**0.89**	*3.0	0.17	**1.04**
25										*2.7	0.19	**1.22**	*3.5	0.24	**1.54**
32										2.9	0.27	**1.52**	4.4	0.39	**2.13**
40										3.7	0.43	**2.32**	5.5	0.61	**3.36**
50							*3.0	0.46	**2.86**	4.6	0.67	**3.42**	6.9	0.95	**5.17**
63							3.8	0.73	**3.77**	5.8	1.06	**5.34**	8.6	1.49	**8.22**
75	*2.3	0.55	**3.58**				4.5	1.02	**5.23**	6.8	1.47	**7.53**	10.3	2.12	**11.55**
90	*2.8	0.80	**5.20**				5.4	1.47	**7.50**	8.2	2.14	**10.62**	12.3	3.03	**16.71**
110	3.5	1.22	**6.13**	4.2	1.45	**6.28**	6.6	2.18	**11.21**	10.0	3.18	**15.81**	15.1	4.54	**24.68**
125	3.9	1.53	**7.67**	4.8	1.86	**8.06**	7.4	2.78	**14.48**	11.4	4.11	**21.18**	17.1	5.85	**31.83**
140	4.4	1.92	**9.64**	5.4	2.35	**10.18**	8.3	3.49	**18.20**	12.7	5.12	**26.37**	19.2	7.35	**39.96**
160	5.0	2.49	**12.50**	6.2	3.08	**13.35**	9.5	4.55	**23.39**	14.6	6.73	**34.28**	21.9	9.58	**52.80**
180	5.6	3.12	**15.68**	6.9	3.83	**16.60**	10.7	5.76	**30.06**	16.4	8.50	**44.48**	24.6	12.11	**65.89**
200	6.2	3.88	**19.47**	7.7	4.74	**20.94**	11.9	7.12	**36.58**	18.2	10.48	**53.03**	27.4	14.98	**81.39**
225	7.0	4.84	**24.30**	8.6	5.96	**25.83**	13.4	9.01	**47.09**	20.5	13.27	**67.23**	30.8	18.95	**104.42**
250	7.8	6.05	**30.34**	9.6	7.38	**31.98**	14.8	11.04	**55.06**	22.7	16.32	**84.12**	34.2	23.38	**128.84**
280	8.7	7.47	**37.49**	10.7	9.13	**39.87**	16.6	13.86	**72.52**	25.4	20.46	**105.43**	38.3	29.32	**161.59**
315	9.8	9.55	**47.92**	12.1	11.61	**50.71**	18.7	17.57	**91.55**	28.6	25.90	**135.35**	43.1	37.12	**204.56**
355	11.1	12.06	**60.52**	13.6	14.71	**64.14**	21.1	22.35	**117.44**	32.2	32.92	**172.31**	48.5	47.08	**259.44**
400	12.4	15.33	**77.32**	15.3	18.64	**81.48**	23.7	28.25	**145.11**	36.3	41.79	**230.29**	54.7	59.82	**329.65**
450	14.0	19.41	**97.38**	17.2	23.58	**102.71**	26.7	35.80	**183.90**	40.9	52.99	**291.29**	61.5	75.67	**417.00**
500	15.5	23.91	**120.06**	19.1	29.09	**126.55**	29.6	44.24	**231.53**	45.4	65.36	**359.73**			
560	17.4	30.04	**150.70**	21.4	36.50	**158.62**	33.2	55.39	**304.79**	50.8	81.92	**450.58**			
630	19.6	38.02	**190.72**	24.1	46.25	**201.10**	37.4	70.19	**367.33**	57.2	103.76	**570.83**			
710	22.1	48.33	**265.73**	27.2	58.82	**255.70**	42.1	89.05	**467.04**	*64.5	131.00	*			
800	14.9	61.22	**336.59**	30.6	74.56	**323.74**	47.4	112.97	**621.13**	*72.6	167.00	*			
900	28.0	77.40	**425.57**	34.4	94.30	**409.12**	53.3	142.92	**785.75**	*81.7	211.00	*			
1000	31.0	95.20	**523.45**	38.2	116.35	**507.07**	59.3	176.66	**971.12**	*90.8	260.00	*			
1200	*36.7	135.00	**1114.12**				*71.1	254.00	*	*108.9	375.00	*			
1400	*42.9	184.00	**1603.82**				*83.0	345.00	*	*127.0	510.00	*			

* L = 5 m *** prijs op aanvraag / prix sur demande / price on request**
Op aanvraag / sur demande / on request : PE GAS pipe EN 1555 / PE WATER pipe EN 12201/2

New - HDPE 100 L = 5 m

	Ventilation PN 4			SDR 41 ISO S-20			SDR 33 ISO S-16			SDR 26 ISO S-12.5			SDR 17 ISO S-8			SDR 11 I SO S-5	
D	s	KG/M	€/M	s	KG/M	€/M	s	KG/M	€/M	s	KG/M	€/M	s	KG/M	€/M	s	KG/M
1600	23.0	115	*	39.2	194	*	49.0	241	*	61.2	298	*	94.8	451	*	145.2	666
1800	26.0	146	*	44.0	245	*	55.1	305	*	68.8	377	*	106.6	571	*		
2000	29.0	181	*	48.9	302	*	61.2	376	*	76.4	465	*	118.4	704	*		
2220	32.0	220	*	53.8	366	*	67.3	455	*	84.1	563	*	130.3	852	*		

* prijs op aanvraag / prix sur demande / price on request

PRODUCTSPECIFICATIE – HDPE100 LEIDINGSYSTEMEN VOOR VLOEISTOFFEN.

I. MATERIAALBESCHRIJVING

HDPE100: High-Density Polyethyleen (10.0 N/mm² - MRS10 Minimum Required Strength)
Kleur: Zwart

FYSISCHE EIGENSCHAPPEN

Eigenschappen	Testmethode (norm)	Eenheid	Waarde
Dichtheid bij 23°C	DIN 53479 ISO 1183	kg/dm³	0.95
Melt Flow Index	ISO 1133	g/10min	
MFR 190/5			0.3
MFR 190/2, 16			<0.1
MFI Range	ISO 1872/1873		T003

MECHANISCHE EIGENSCHAPPEN

Eigenschappen	Testmethode (norm)	Eenheid	Waarde
Treksterkte	DIN 53455 ISO 527	N/mm² MPa	25
Rek bij vloei	ISO 527	%	9
Rek bij breuk	ISO 527	%	>600
Slagsterkte	DIN 54453 (23°C)	kJ/m²	Geen breuk
Kerfsterkte (charpy)	DIN 54453 (23°C)	kJ/m²	> 17
Buigsterkte	DIN 53452	N/mm²	23
E-modulus	DIN 53457	N/mm²	1100

THERMISCHE EIGENSCHAPPEN

Eigenschappen	Testmethode (norm)	Eenheid	Waarde
Kristallijn smeltpunt	Polarisatiemicroscoop	°C	128-135
Vicat verwerkingspunt	DIN 53460-B	°C	68-77
Gebruikstemperatuur onbelast	ISO 306	Min°C Max°C	-30 +70
Thermische geleidbaarheid	DIN 52612	W/m°K	0.40
Lineaire uitzettingscoëfficiënt	DIN 52328	mm/m°K	0.18
HDT/B	ISO 75	°C	75

ELEKTRISCHE EIGENSCHAPPEN

Eigenschappen	Testmethode (norm)	Eenheid	Waarde
Oppervlakteweerstand	DIN 53482	Ω	$> 10^{15}$
Specifieke weerstand	DIN 53482	Ω mm	$> 10^{15}$
Doorslagspanning	DIN 53481	kV/cm	700

ALGEMENE EIGENSCHAPPEN

Eigenschappen	Testmethode (norm)	Eenheid	Waarde
Brandgedrag	DIN 4102 deel 1	-	B2

VINK

II. UITVOERING

Buis: Geëxtrudeerde ronde buis in gladde uitvoering in overeenstemming met de internationale normen (ISO 9080, EN1555 en EN12201)

- Uitvoering op rechte lengten van 6 of 12 meter (op aanvraag grotere lengten mogelijk). Diameters van d20mm tot en met 1000mm. Drukklasse: SDR26(PN6.3), SDR17(PN10), SDR11(PN16), SDR7.4(PN25).
- Uitvoering op rollen van 50 of 100 meter. Diameters van d20mm tot en met d110mm. Drukklasse: SDR17(PN10), SDR11(PN16), SDR7.4(PN25).

Stomplasfittings: Gespoten volgens DIN 16963 in diameter d20mm tot en met d500mm. Beschikbaar in SDR33, SDR17, SDR11 (afhankelijk van de diameter)

Moflasfittings: Gespoten volgens DIN 16963 in diameter d20mm tot en met d110mm. Beschikbaar in PN10.

Elektrolasfittings: Gespoten volgens ISO 4065 in diameter d20mm tot en met d315mm. Geschikt voor SDR17 en SDR11 verbindingen.

III. MONTAGE

Verbinding volgens DVS 2207/2208 richtlijnen.