IBA / MICROSTATION
BIOPUR® 34 W01
agrément n° 2009/01/115/c

Toepassing:
micro station voor individuele waterzuivering en kleinschalige waterzuivering
voor de zuivering van huishoudelijk afvalwater van woning, kantoor, restaurant,...
conform NBN EN 12566-3 CE

Application:
micro-station d'épuration individuelle et épuration d'eau
pour l'épuration des eaux usées domestique des maisons, bureaux, restaurants,...
conforme NBN EN 12566-3 CE

bovenaanzicht
vue de dessus

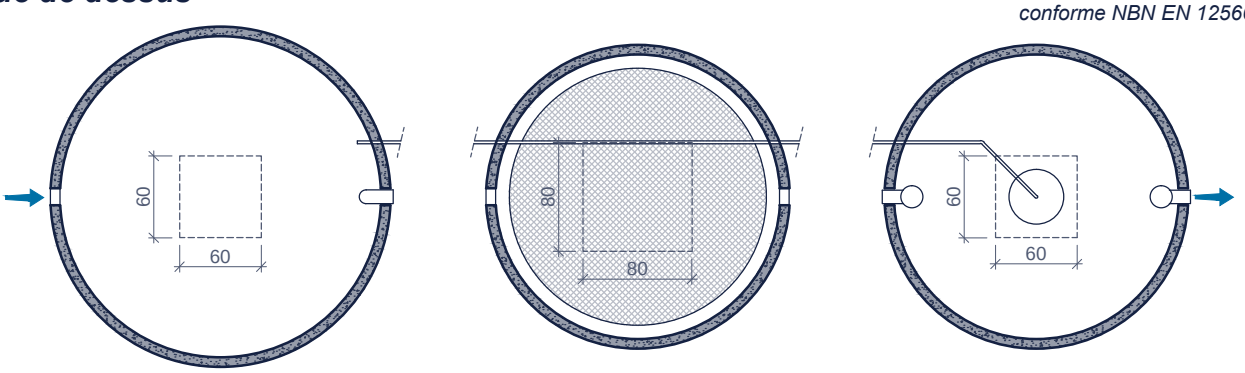

doorsnede
coupe

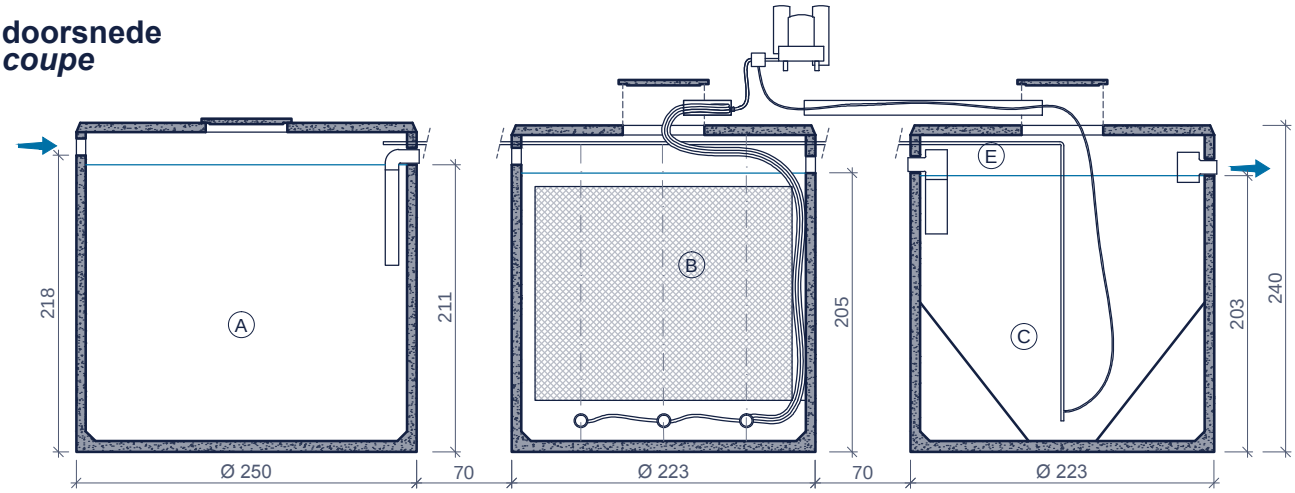

Inclusief:
Inclus:

Surpressor
+ 20m flexibele leiding
Surpresseur
+ 20m tuyau flexible

Surpressor in een verlucht lokaal naar keuze te plaatsen
Surpresseur à installer dans un local ventilé au choix

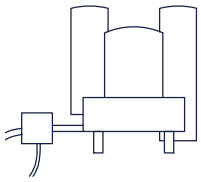

(A) voorbezinkingsput ontvetter 8.870L
décanteur dégraisseur prédigesteur 8.870L

(B) reactor
réacteur

(C) nabezinkput met conus
postdécanteur avec cône

(E) recirculatie airlift
recirculation airlift

Toebehoren in optie:
Accessoires en option:

Deksels
Couvercles

Schachtelementen
Rehausses

Controleput
Chambre de visite

Kenmerken	BIOPUR 34 W01	*Caractéristiques*
inwonersequivalent	≤ 34	*équivalent-habitant*
in- / uitlaat	DN 125	*entrée / sortie*
gewicht	5.200 + 2x 4.600 kg	*poids*
hijslussen	3+3+3	*points d' ancrage*
buitenafmetingen	2x Ø2,23m & Ø2,50 H 2,40 m	*dimensions extérieures*
plaatsingsdiepte Dmax	3,20m	*profondeur de pose Dmax*
verkeersbelastingsklasse	A15 (NBN EN 124)	*classe de charge de trafic*
omgevingsklasse	EE3+EA2 (NBN B 15-001)	*classe d'environnement*
milieuklasse	XC4, XF1+XA2 (NBN EN 206-1)	*classe d' exposition*
druksterkteklasse	C35/45	*classe de résistance*

Principe

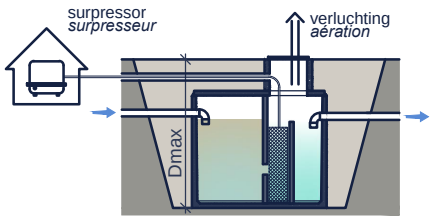

Plaatsingsvoorschriften op aanvraag
Prescriptions de pose sur demande

afmetingen in cm - wijzigingen voorbehouden
dimensions en cm - sous réserve de modifications

REMACLE S.A.
T: (+32) (0)81 44 88 88 I F: (+32) (0)81 44 88 99 I info@remacle.be I www.remacle.be

Alle rechten voorbehouden . Reproductie verboden zonder voorafgaande toestemming.

Tous droits réservés. Reproduction interdite sans autorisation.